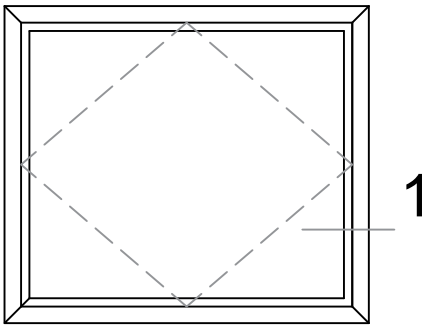
1

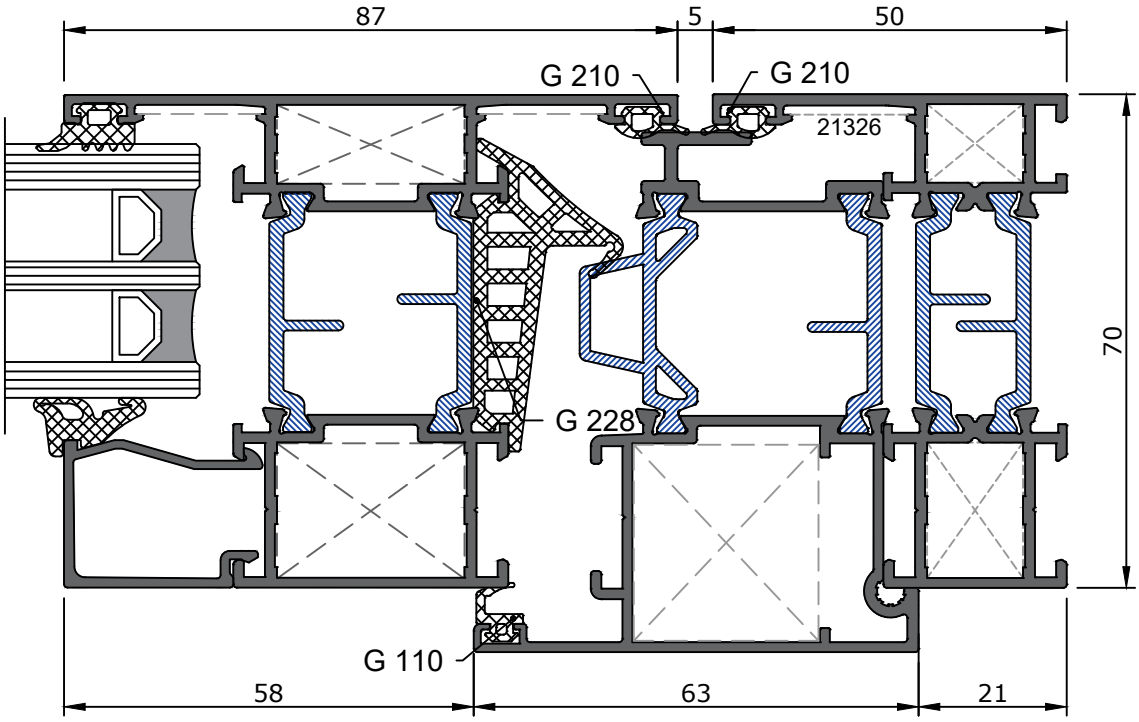
87
5
50
G 210
G 210
21326
70
G 228
G 110
58
63
21

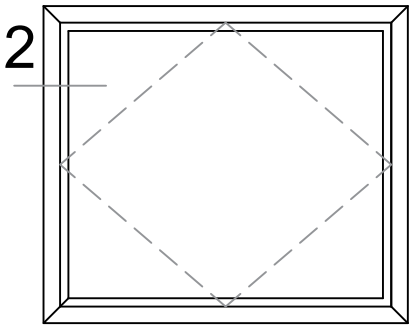
2

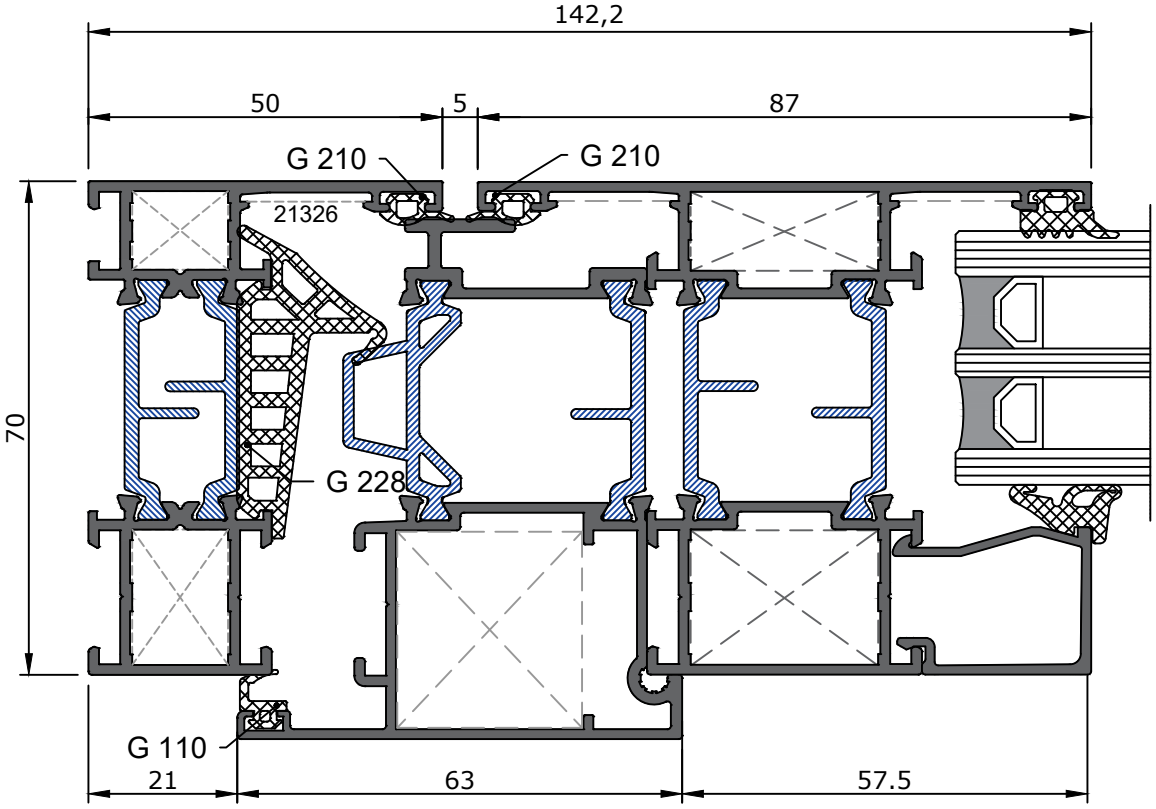
142,2
50
5
87
G 210
G 210
21326
70
G 228
G 110
21
63
57.5

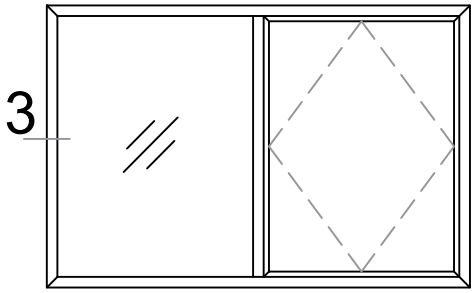
3

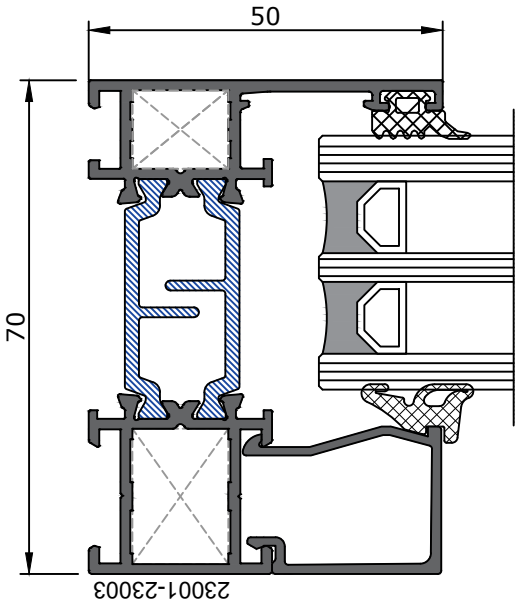
50
70
23001-23003

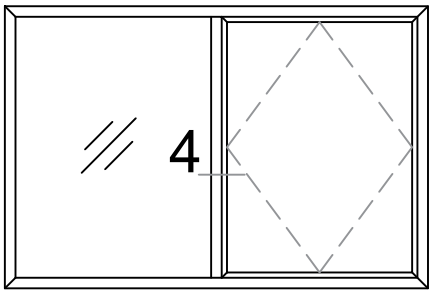
4

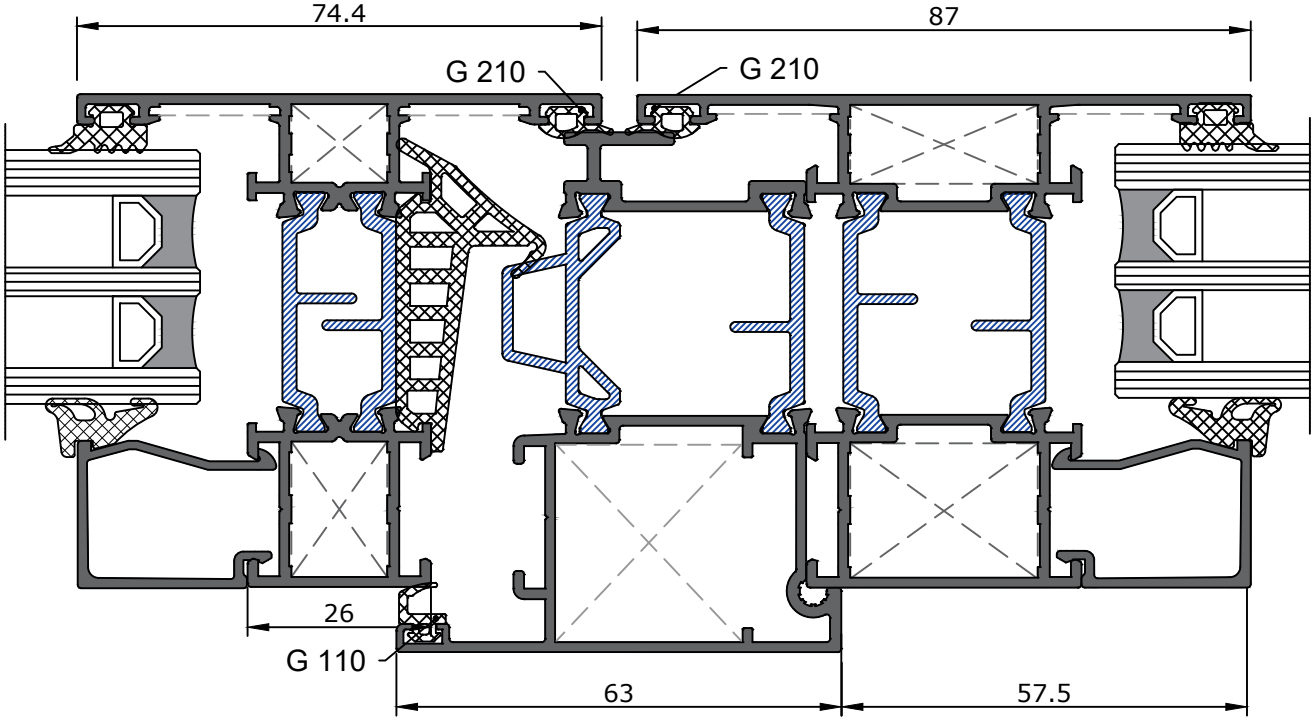
74.4
87
G 210
G 210
26
G 110
63
57.5

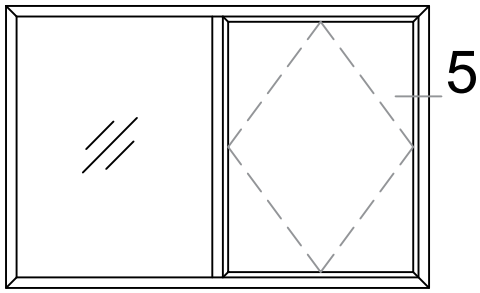
5

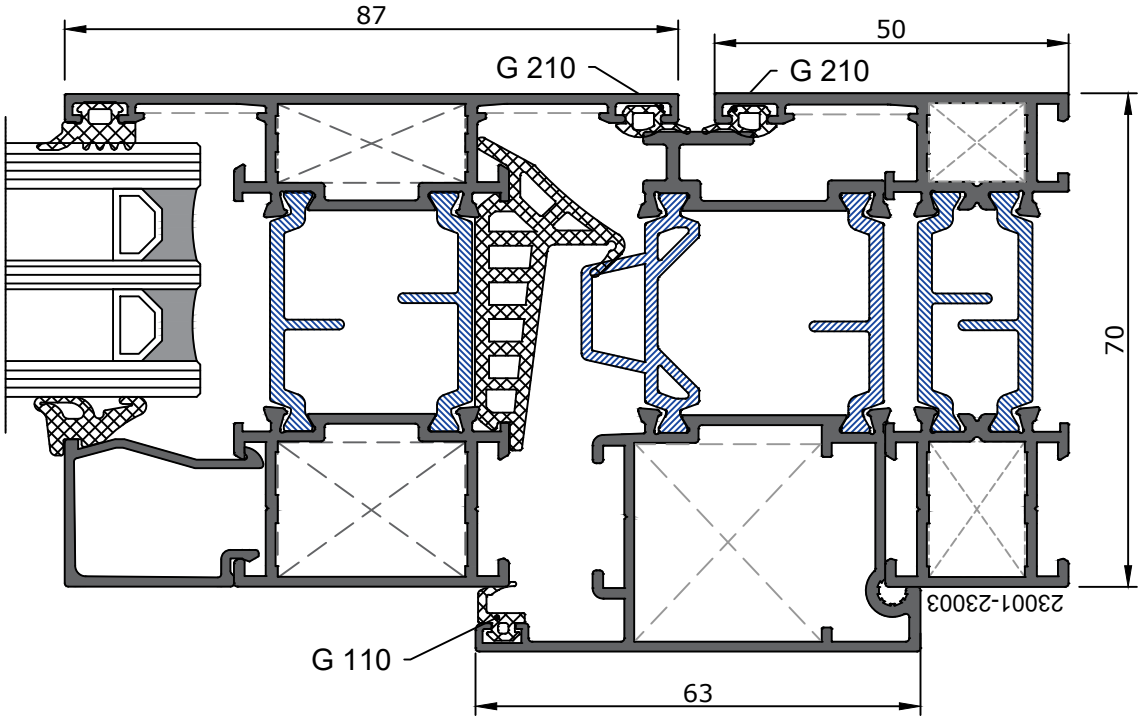
87
50
G 210
G 210
70
23001-23003
G 110
63

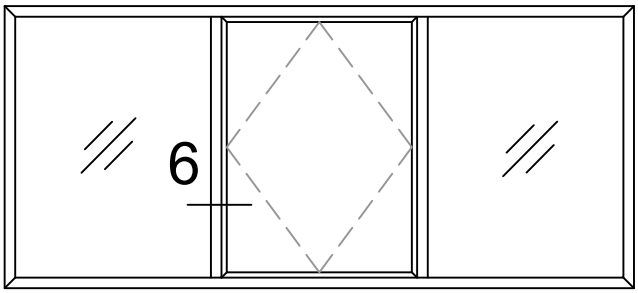
6

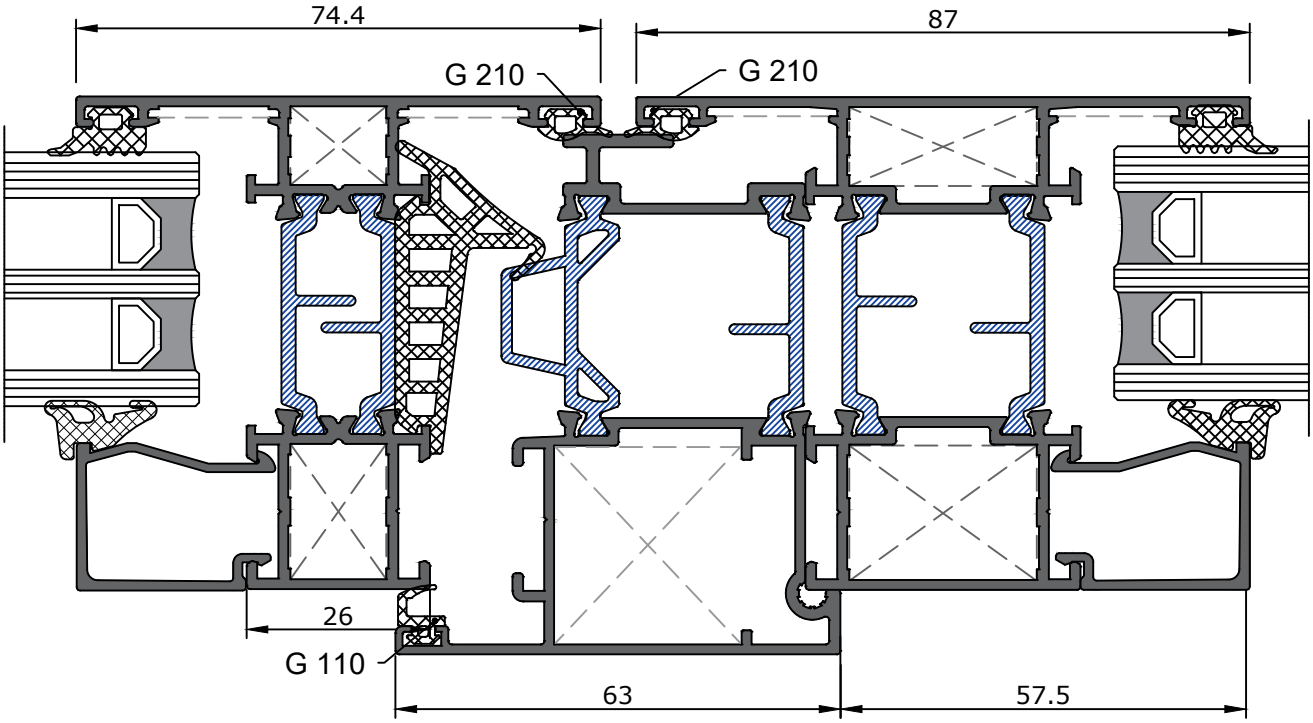
74.4
87
G 210
G 210
26
G 110
63
57.5

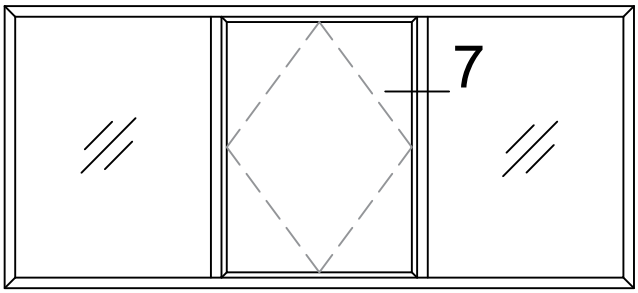
7

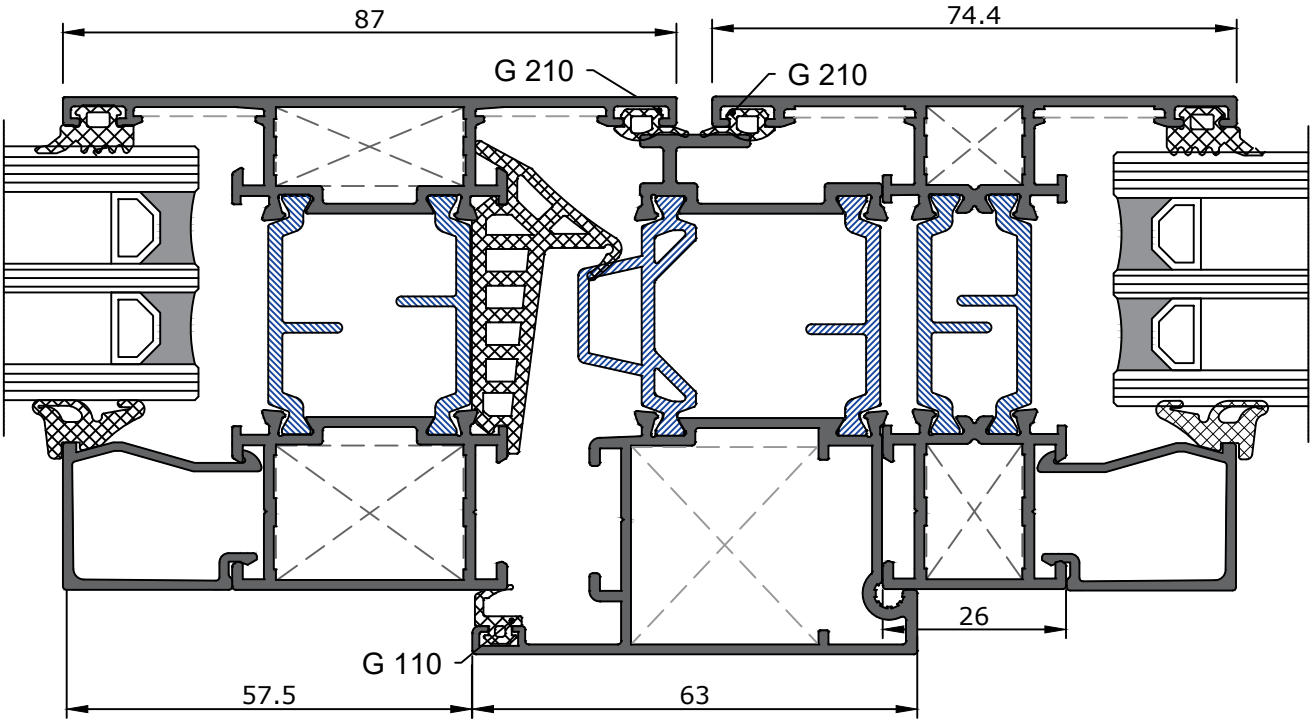
87
74.4
G 210
G 210
26
G 110
57.5
63